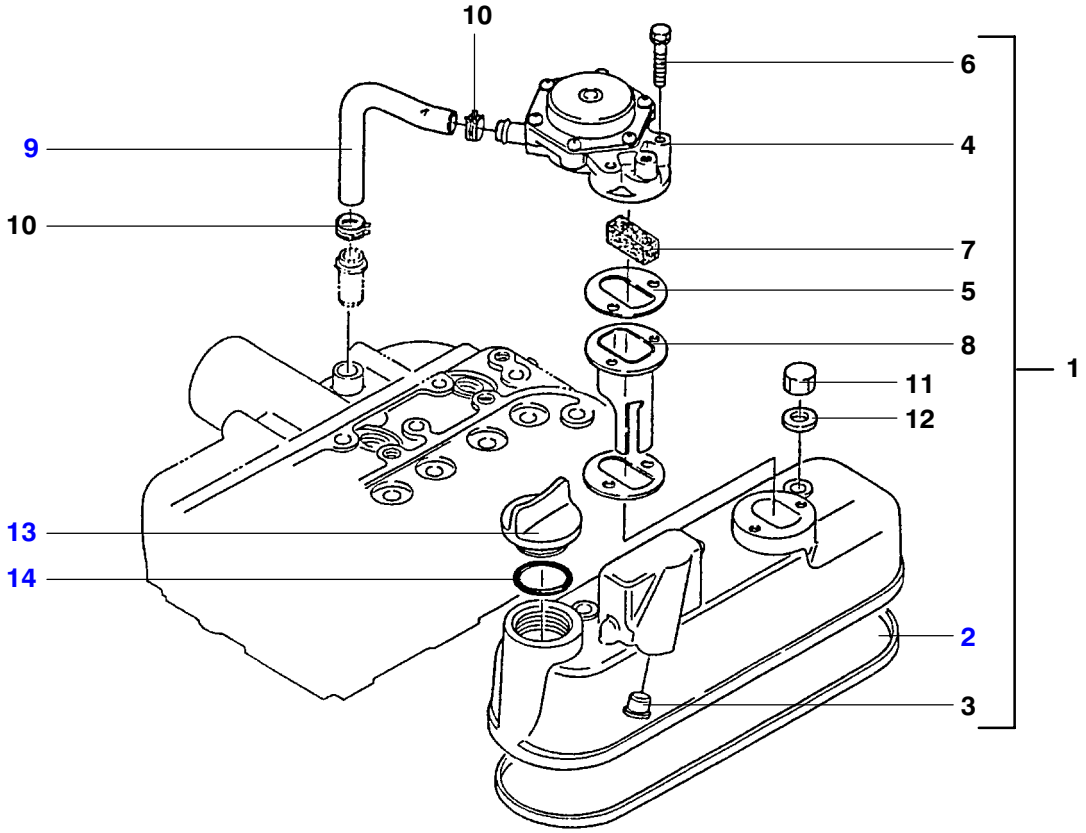
10
6
9
4
10
7
5
8
1
11
12
13
14
2
3

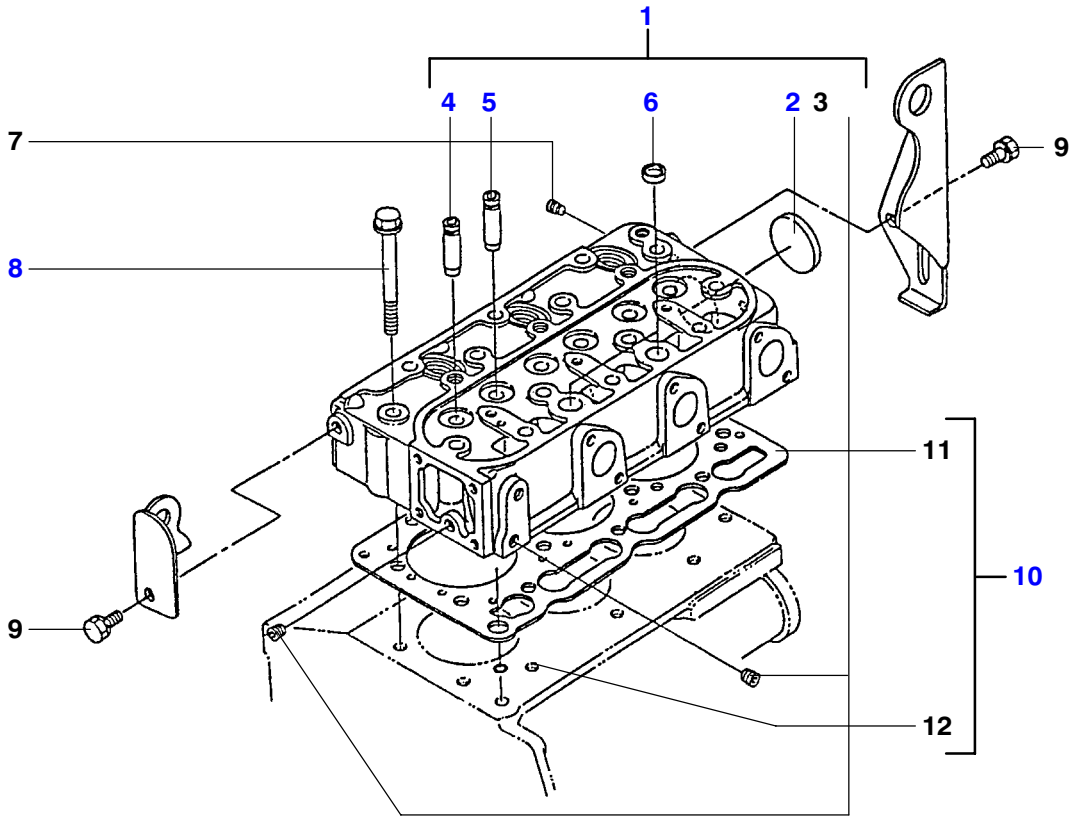
1
4
5
6
2
3
7
9
8
11
10
9
12